ПЛАН М 1:25

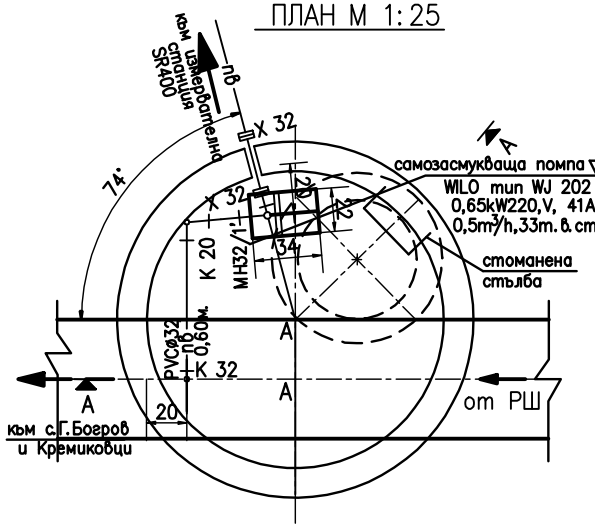

РАЗРЕЗ А–А
М 1:25

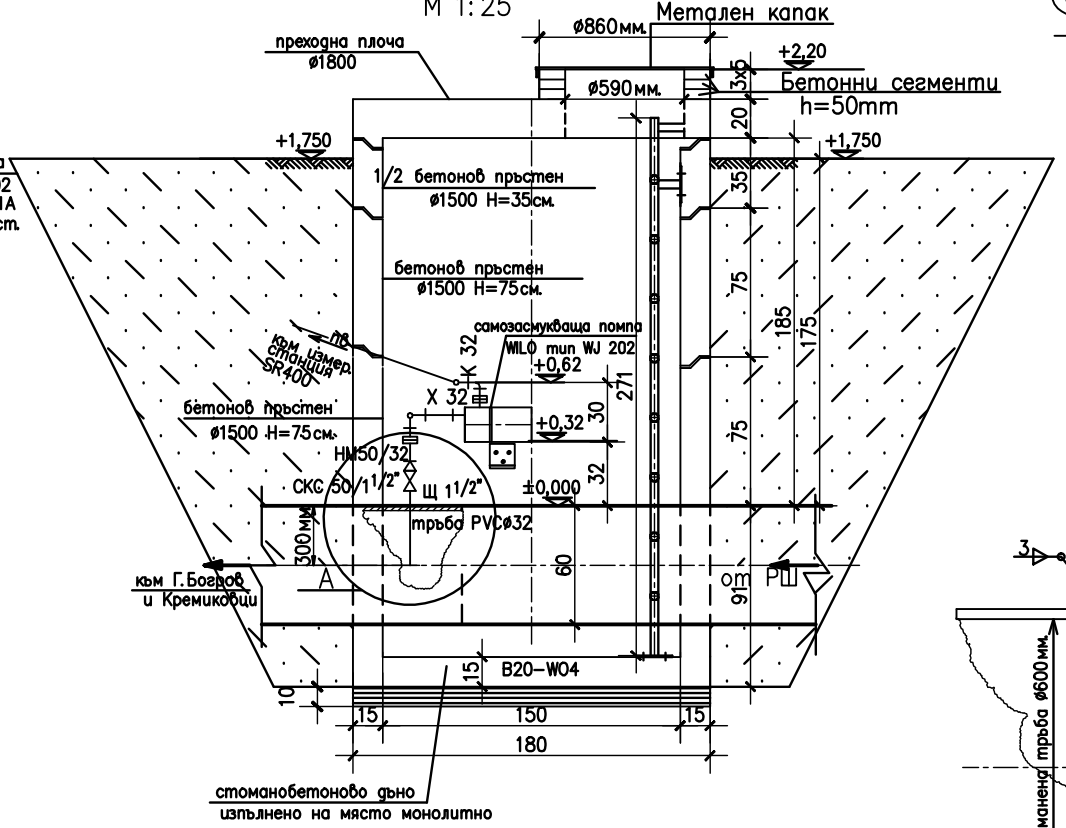

А ВХОДНА ВРЪЗКА
М 1:10

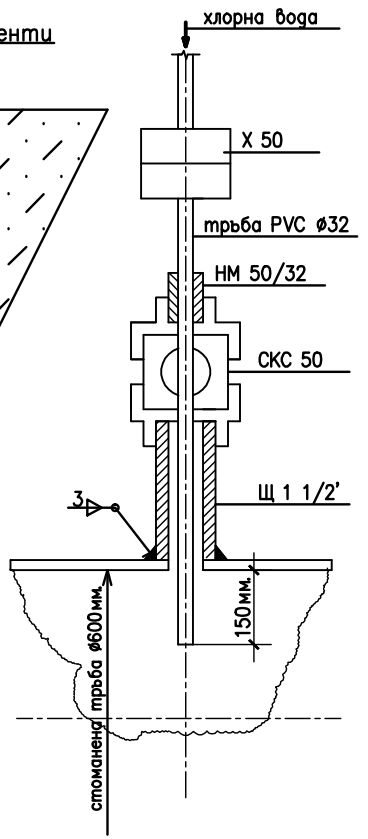

УСЛОВНИ ОЗНАЧЕНИЯ

ПШ – Пробовземна шахта
РШ – Разпределителна шахта
СКС – Спирателен кран сферичен
К – Коляно
Д – Дъга
Х – Холендър
НМ – Преход "нипел/муфа"
Щ – Щуцер

ТЕХНИЧЕСКИ ИЗИСКВАНИЯ

1. Пробовземната шахта (ПШ) да се изгради с промишлено произвеждане стоманобетонови елементи по БДС EN 1917–2003г.
2. Помпата за пробна вода да се монтира на стойка закрепена към стената на ПШ.
3. Входната връзка към съществуващия стоманен вадопровод ø600мм. да се изпълни па детайл А .
4. Вадопроводите за пробна вода да се изпълнят с трьби ,фитинги и арматури от PVC–и.
5. Преминаването на PVC–и водопровода ,през стената на ПШ за се изпълни през отвор ø40 мм. и образувания луфт да се запълни с еластичен уплътняващ материал.

СПЕСИФИКАЦИЯ НА МАТЕРИАЛИТЕ

За изпълнение на водопровода за прабна вода в ПШ

1. Пробовземната помпа Wilo mun WJ 202 0,65kW,220V,41A, 0,5m³/h,33m в.с. — 1бр.
2. Спирателен кран сферичен ø50мм.PN10 от PVC–и — 1бр.
3. Трьби PVC–и ø32мм.и PN10 –4m.
4. Фитинги от PVC–и за PN10:
   – колена ø32мм. — 5бр.
   – дъги ø32мм. — 1бр.
   – преходи , "нипел/муфа"ø50/32мм. — 1бр.
   – холендри ø32мм. — 4бр.
5. Конзолна стойка за монтаж на помпа Wilo mun WJ202 към стоманобетонова стена — 1бр.
6. Монтажни скоби ø32мм.с шпилки и дюбели за стоманобетонова стена — 4бр.

Съгласувал
Възложител :

ЕТ "КАЛИ" - Калина Софиянска				
Възложител:	"Софийска вода" АД			
Обект:	Разширение на инсталациите за хлориране на водата в ПСПВ"Панчарево" за допълнително хлориране на водата в Кремиковския водопровод			
Чертеж:	Водопровод за пробна вода в ПШ на Кремиковски водопровод			
Проектант	инж. М.Цветанов		част	Технологична-водоснабд.
Ехнегле к КИП и А	инж. Хр.Софиянски		фаза	Р.П.
Геодезия и вост.ин.	инж. Р.Кръстев		мащаб	1:25
ПБЗ	инж. К.Софиянска		чертеж	6
			вс.черт.	8
Управител фирма	инж. К.Софиянска		дата	12.2017г